СПЦМШ.15.01.01

Rz 320 (√)

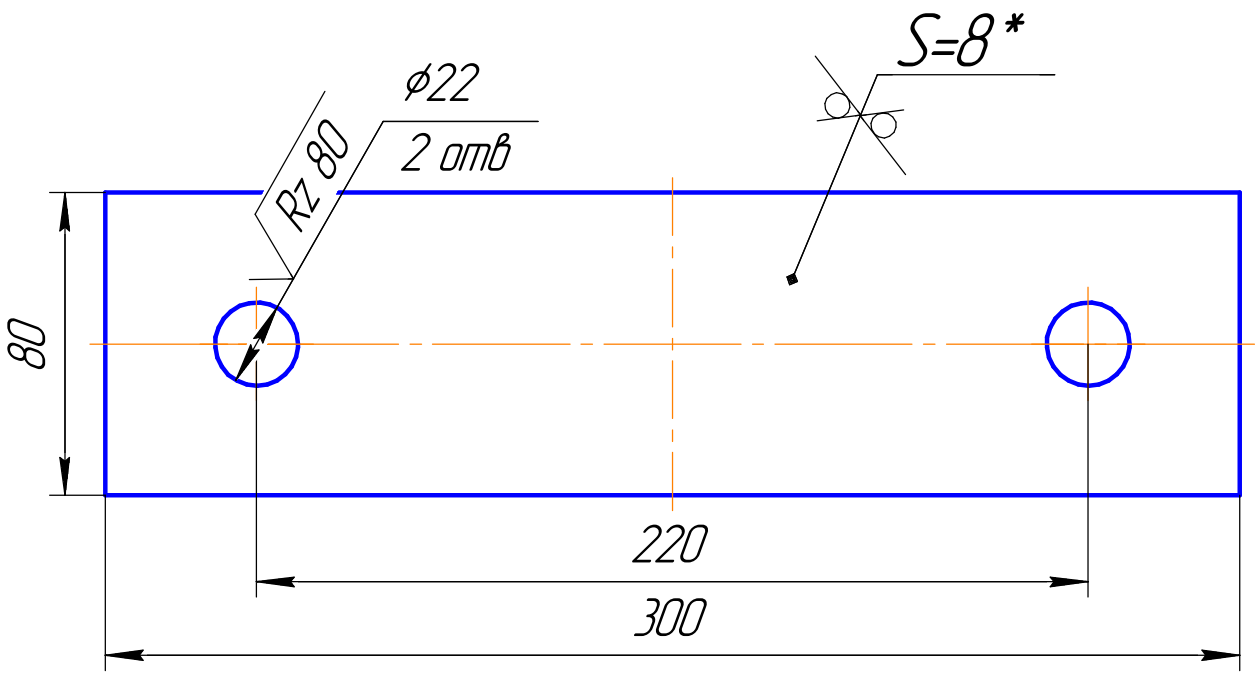

1. * – размер для справок.
2. H14, h14, $\pm\frac{IT14}{2}$.

					СПЦМШ.15.01.01		
Изм.	Лист	№ докум.	Подп.	Дата	Лист	Лит. / Лист	Масса 1,5 / Листов 1	Масштаб 1:2
Разраб.		Крылков					
Пров.		Ларинин					
Т.контр.							
Н.контр.		Тараканов			Лист 8,0 ГОСТ 19903-74 / Ст3сп5 ГОСТ 380-2005	ООО ЦТЭ	
Утв.		Игнатов					

Перв. примен. | Справ. № | Подп. и дата | Инв. № дубл. | Взам. инв. № | Подп. и дата | Инв. № подл.

Копировал | Формат А4